GARDON INT s.r.o.

VJEZDOVÉ BRÁNY, KOMPONENTY BRAN, POHONY BRAN

Brány a vrata vyrábíme již 20 let ...

WWW.GARDON.CZ

VJEZDOVÉ BRÁNY

SAMONOSNÉ POSUVNÉ BRÁNY

POSUVNÉ BRÁNY

KŘÍDLOVÉ BRÁNY

VJEZDOVÉ BRÁNY – VHODNÉ DO:

- **Průmyslových objektů**
  - sběrné dvory
  - sklady
  - výrobní objekty
  - průmyslové zóny
  - soukromé pozemky
- **Residenčních objektů**
  - bytové domy
  - rodinné domy

VJEZDOVÉ BRÁNY

VJEZDOVÉ BRÁNY - SAMONOSNÉ

- do **průmyslových**
  i residenčních objektů
- rozměry dle požadavku zákazníka
- vlastní výroba
- dodání veškerých komponentů
- zaměření, profesionální návrh, doporučení
- profesionální provedení
- maximální bezpečnost

VJEZDOVÉ BRÁNY - SAMONOSNÉ

- až do 30 m šířky

DODÁVKY

- RÁM
  - povrchová úprava rámu
  - nátěr, pozinkování
  - výplně rámů, galvanizace
- VÝROBA
- KOMPONENTY – vždy na skladě
- POHONY BRAN VČETNĚ BEZPEČNOSTNÍCH PRVKŮ
- PŘÍSLUŠENSTVÍ
- MONTÁŽ VČETNĚ ZAPOJENÍ

RÁM BRÁNY

- povrchová úprava rámu
- nátěr, pozinkování
- výplně rámů, galvanizace

KOMPONENTY – posuvné brány

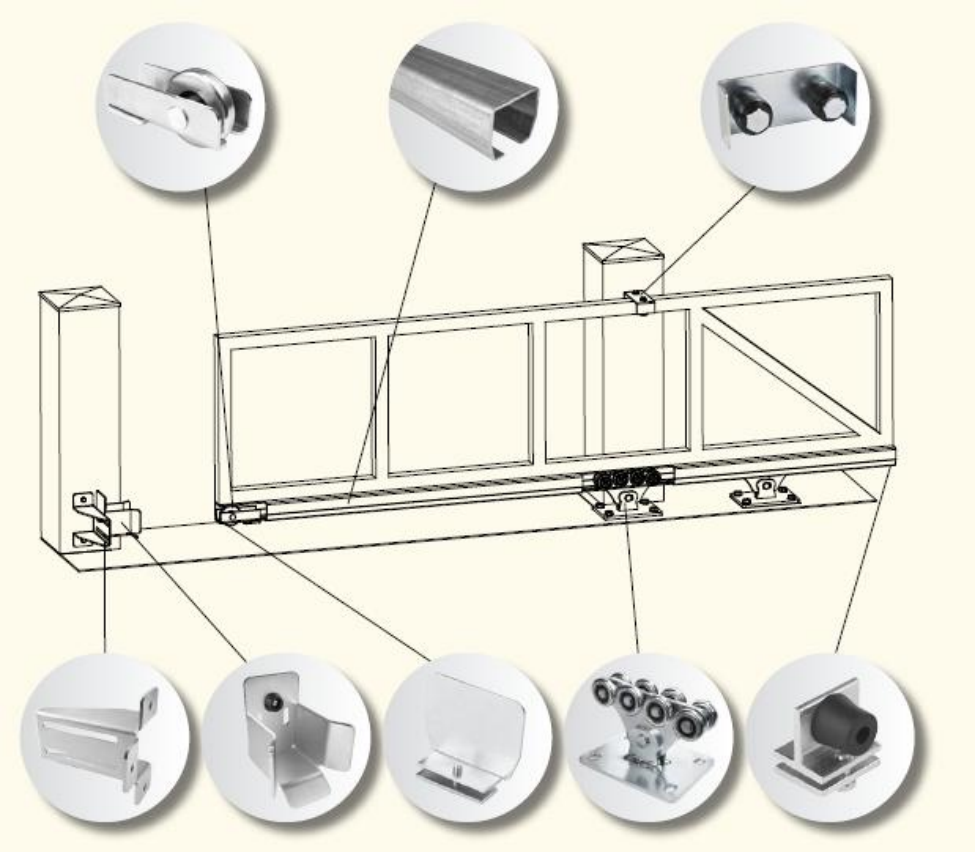

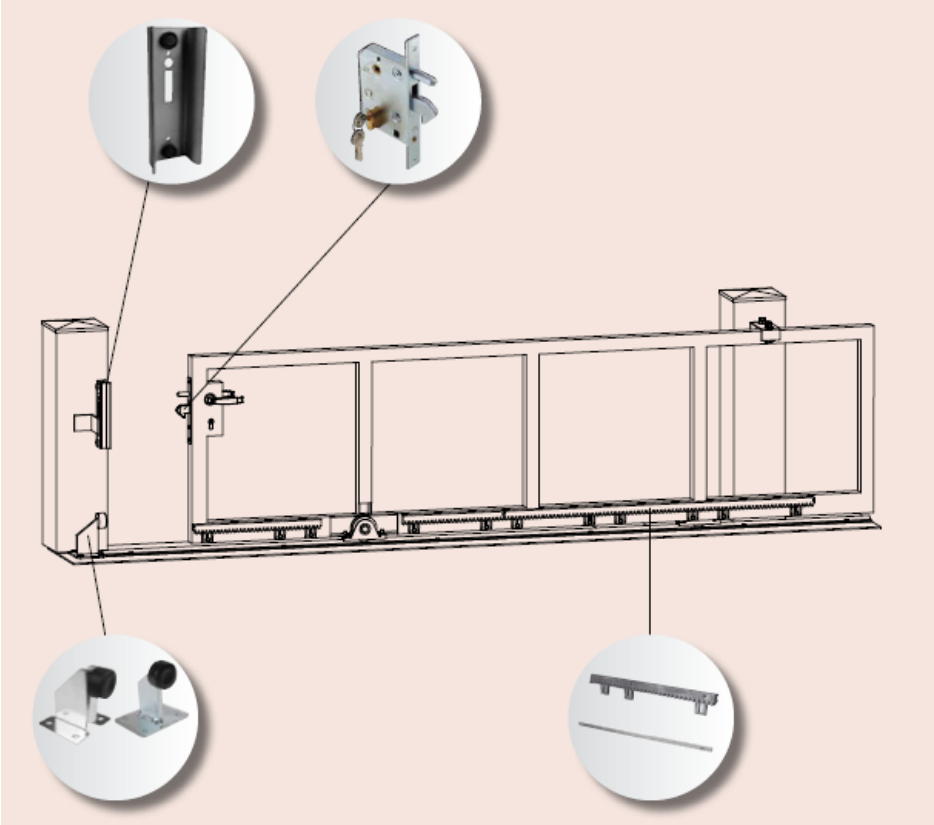

KOMPONENTY – křídlové brány

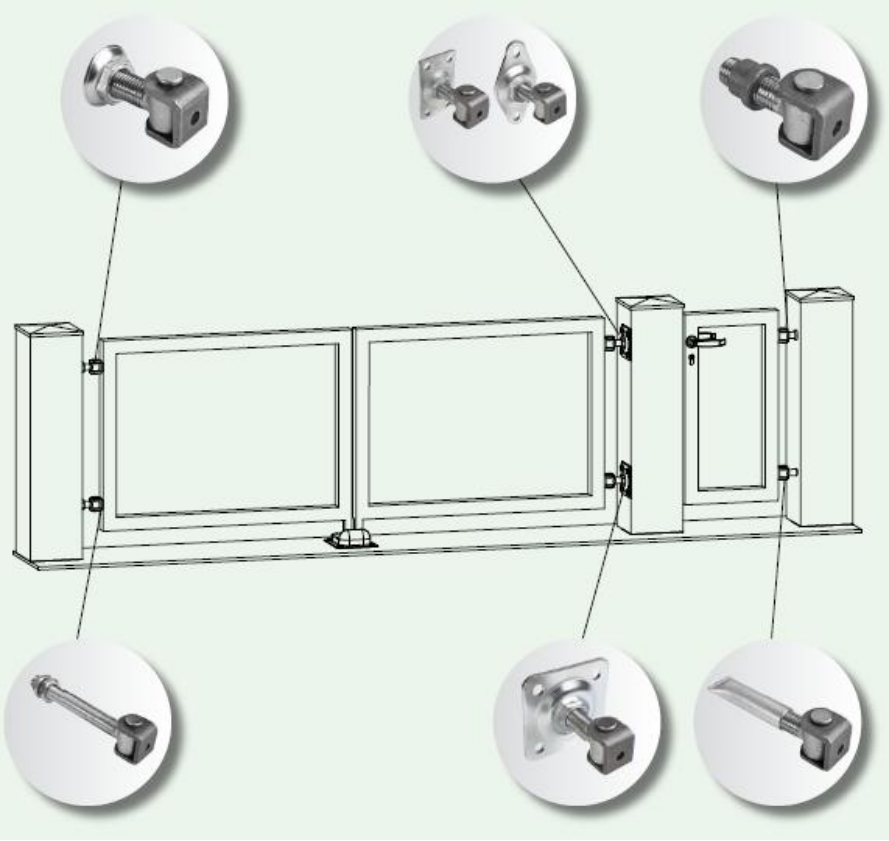

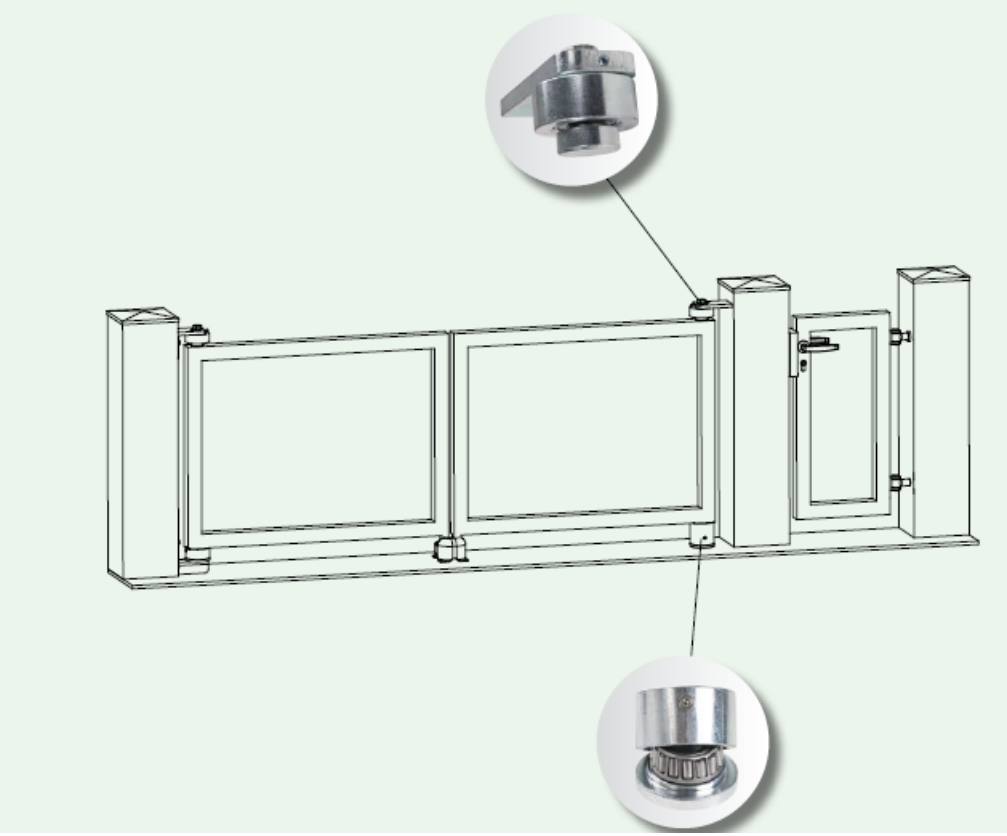

POHONY BRAN PRŮMYSLOVÉ

Průmyslové pohony CAME řady BK a BY

Ke všem dodávaným produktům poskytujeme i náhradní díly.

POHONY BRAN RESIDENČNÍ

Pohony pro residenční domy LIFT MASTER SLY 300-1000K.

Ke všem dodávaným produktům poskytujeme i náhradní díly.

PŘÍSLUŠENSTVÍ

Digitální bezdrátový zámek

Venkovní ovládací tlačítko

Dálkové ovládání

Fotobuňky

Venkovní ovládací tlačítko

Majáček

Ke všem dodávaným produktům poskytujeme i náhradní díly.

NAŠE NABÍDKA OBSAHUJE

- Detailně rozepsanou cenu:

  - rám (materiál rámu, výplně)
  - povrchová úprava rámu
  - nutné komponenty
  - pohon v případě dotazu zákazníka
  - výroba
  - montáž

Před montáží je nutná konzultace ohledně přípravy staveniště.

SADA KOVÁNÍ

- Pro residenční brány při vlastní montáži doporučujeme balíčky obsahující základní řadu kování **bez** pohonu.

- Můžete vše nakoupit na eshop.gardon.cz

SADA KOVÁNÍ VČETNĚ POHONU

- Pro residenční brány při vlastní montáži doporučujeme balíčky obsahující základní řadu kování **včetně** pohonu.

- Můžete vše nakoupit na eshop.gardon.cz

VJEZDOVÉ BRÁNY - SAMONOSNÉ

VJEZDOVÉ BRÁNY - SAMONOSNÉ

VJEZDOVÉ BRÁNY - POSUVNÉ

WWW.GARDON.CZ

VJEZDOVÉ BRÁNY - KŘÍDLOVÉ

24 HODINOVÝ SERVIS GARDON

GARDON SERVIS:

To je kvalita, flexibilita, záruka

POSKYTUJEME
KOMPLEXNÍ SERVIS
NEJEN PRO NAŠE
VÝROBKY

WWW.GARDON.CZ

KONTAKT

GARDON INT s.r.o.

Gardon INT. s.r.o.
Pražská 104/II.
377 01 Jindřichův Hradec

tel: 384 321 056, 384 364 581
mobil: 724 986 857
mail: cejkova@gardon.cz

Gardon INT. s.r.o.
Rudolfovská 60
370 01 České Budějovice

tel: 384 321 056, 384 364 581
mobil: 724 986 857
mail: cejkova@gardon.cz

WWW.GARDON.CZ