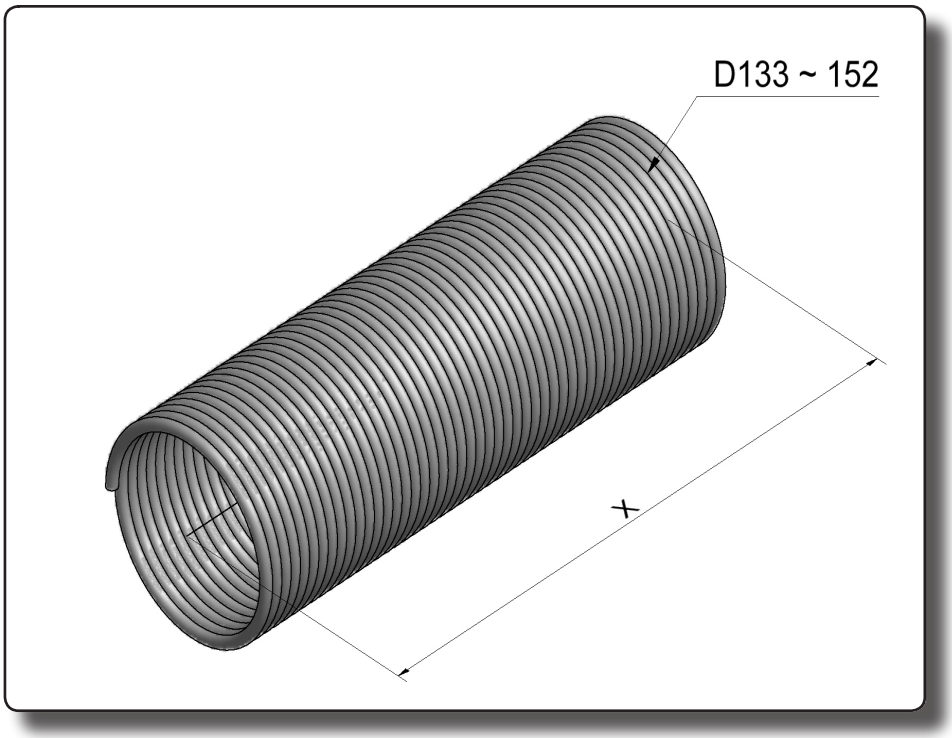

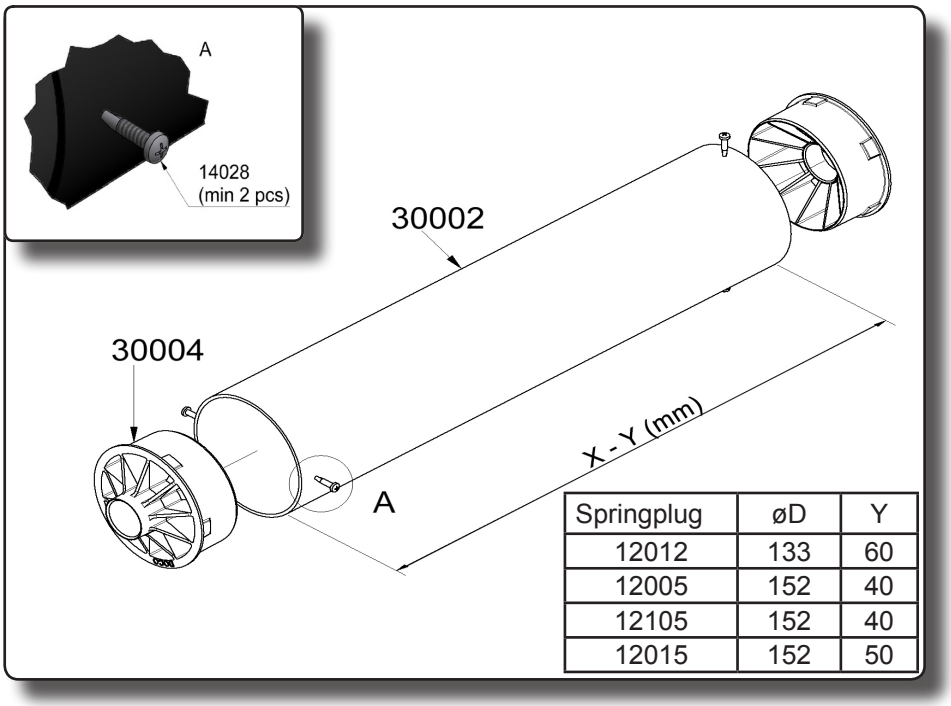
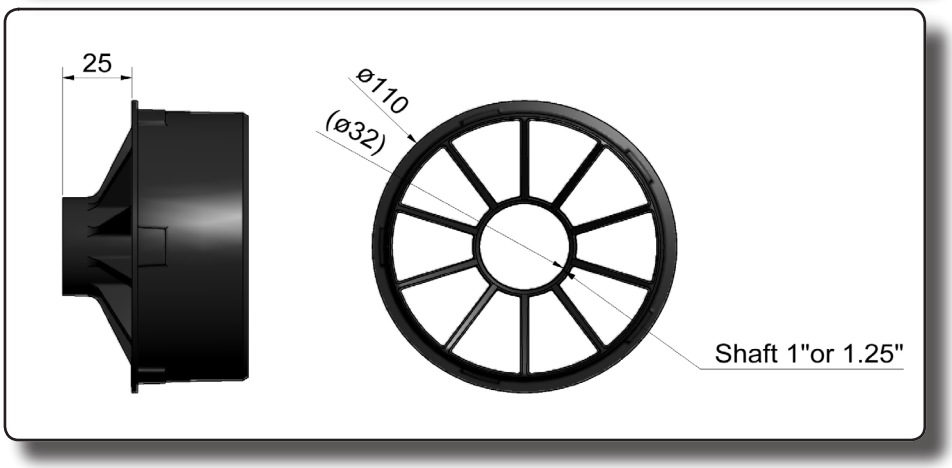
Springplug	øD	Y
12012	133	60
12005	152	40
12105	152	40
12015	152	50